Gelenkteleskop-Hebebühnen

HA20 LE Pro

Daten Hebebühne

Typ	HA20 LE Pro
Arbeitshöhe	20.76 m
Plattformhöhe	18.76 m
Seitliche Reichweite	11.90 m
Arbeitskorb	1.83x0.80
Arbeitskorb drehbar	180°
Korbarm	ja
Tragkraft	250/350 kg
Fahrzeug-Länge	8.54 m
Fahrzeug-Breite / Arbeitsbreite	2.41 m
Fahrzeug-Höhe ohne Geländer	2.50 m
Fahrzeuggewicht	9785 kg
Betriebsart	Hybrid
Antrieb Bühne	4/4
Kranhaken	nein

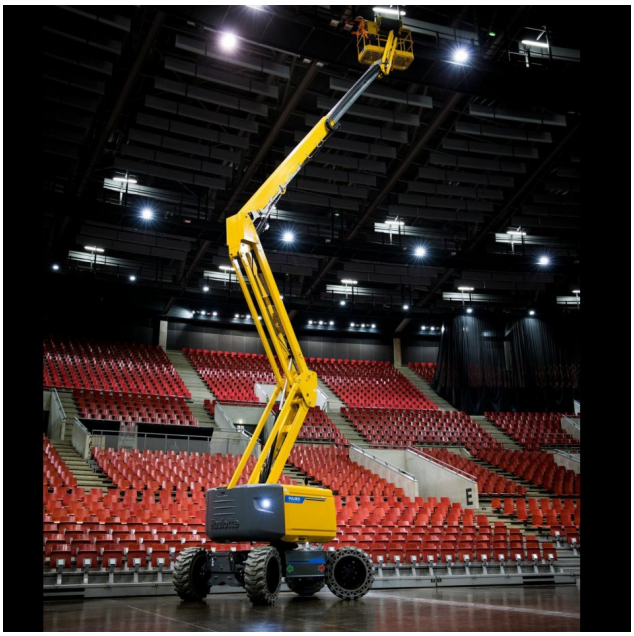

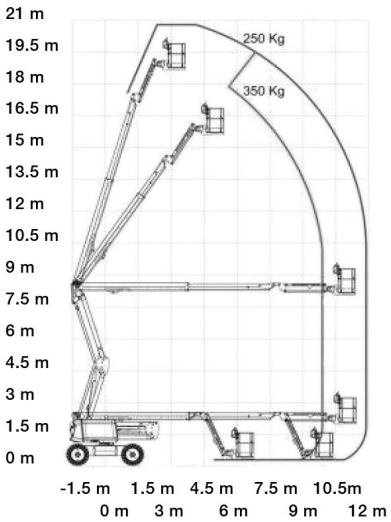

Toggenburger + Co AG Schlossackerstr. 20 Postfach 8404 Winterthur +41 52 244 15 15 hebebuehnen@toggenburger.ch